WASP

CD/Radio Player with Alarm-Clock

MODEL: MM208

Aby zapewnić prawidłową obsługę sprzętu, zapoznaj się dokładnie z instrukcją i zachowaj ją na przyszłość.

To ensure proper use of this product please read this User Manual carefully and keep for future reference.

Instrukcja obsługi ◆ User's Manual

DVD-007 Emperor 2 Diablo

Odtwarzacz DVD przeznaczony głównie dla młodzieży. Prócz standardowych plików DVD, VCD, MP3, CD, SVCD, HD-CD, CD-DA, JPEG i KODAK Picture CD oraz płyt DVD, DVD +/-R, DVD+/RW, CD-ROM, CD-R i CD-RW, czyta formaty DivX i bliźniaczy XviD, oraz wyświetla polskie teksty napisów we wszystkich formatach .txt. Ponadto obsługuje dźwięk 5.1. Wszystkie funkcje dostępne z pilota. Odtwarza filmy ze wszystkich stref.

VCD-003 Gambler

Płaski odtwarzacz przenośny firmy MANTA zgodny z MP3/WMA/VCD/CD/CD-R/CD-RW, wyposażony w system antywstrząsowy z pamięcią: 80 sek. dla MP3 i 30 dla CD z wbudowaną funkcją konsoli do gier - 300 gier na CD za darmo! i 2 pady do gry w komplecie. Obsługa płyt CD 80 mm i 120 mm. Pilot do obsługi VCD oraz pilot z wyświetlaczem na kablu. Funkcja programowania kolejności utworów. Blokada przycisków. Obudowa z aluminium.

Supercharger Supreme

Kierownica kompatybilna z PS2/PSX/PC USB z kątem obrotu 180 stopni, systemem wibracji i programowalną, 4-kierunkową skrzynią biegów oraz analogowymi pedałami hamulca i gazu. Wygodne umieszczenie drążka zmiany biegów oraz atrapa deski rozdzielczej potęgują wrażenie stylistyki nowoczesnego samochodu sportowego.

MM5500 Triton

Aktywny, ekranowany, dynamiczny system kina domowego 5.1 z pilotem o paśmie przenoszenia 20Hz – 20kHz. P.M.P.O. zestawu to 5500, a moc muzyczna (rms): 100 Wat (5 x 12+40). Możliwość podłączenia do: DVD (z dekoderem dźwięku 5.1), CD, VHS, MP3 i kart dźwiękowych PC. Wszystkie głośniki z drewna.

Instrukcja obsługi

Uwaga! Aby zmniejszyć ryzyko pożaru, czy porażenia prądem, nie należy narażać urządzenia na kontakt z wilgocią i uszkodzenia mechaniczne.

Ważne! Obroty odtwarzacza CD mogą zakłócać pracę odbiorników radiowych w pobliżu. W takich wypadkach zwróć urządzenie w inną stronę lub oddal się od zakłócanego odbiornika. Wyłącz urządzenie, jeśli nie będziesz go używał przez dłuższy czas (np. kiedy wyjeżdżasz).

Błyskawica w trójkącie jest ostrzeżeniem przed niebezpiecznie wysokim napięciem wewnątrz urządzenia.

Uwaga! Żeby zredukować ryzyko porażenia prądem, nigdy nie zdejmuj obudowy. Nie próbuj samodzielnie naprawiać urządzenia. Powyższe czynności może wykonywać tylko wykwalifikowany personel punktu serwisowego.

Wykrzyknik w trójkącie nalega na zapoznanie się z instrukcją obsługi.

Uwaga! Produkt ten zawiera urządzenie laserowe o niskiej mocy.

Zasady bezpiecznego postępowania z laserem

To urządzenie wyposażone jest w, odpowiednio zabezpieczony, czytnik laserowy będący podzespołem odtwarzacza CD. W żadnym wypadku nie należy samemu ingerować w pracę i konstrukcję urządzenia. Należy pozostawić to wykwalifikowanemu personelowi punktu serwisowego. Ekspozycja niewidocznego promienia laserowego może być niebezpieczna dla wzroku.

To jest urządzenie laserowe w standardzie A Class-1. Niewłaściwe użytkowanie lub obsługiwanie może narazić na niebezpieczeństwo kontaktu z otwartą ekspozycją promienia laserowego.

Ostrzeżenia

Proszę przeczytać wybierając dla odbiornika optymalne warunki pracy i ustawienia.

Upewnij się, że odbiornik podłączony zostanie do gniazda z odpowiednim napięciem 230V. (odpowiednia cecha znajduje się na spodniej ściance urządzenia).

Nie otwierać, grozi porażeniem prądem elektrycznym. Wszelkich ingerencji mechanicznych może dokonywać tylko wykwalifikowany personel.

Jeśli przenosisz urządzenie pomiędzy środowiskami o krańcowo różnych temperaturach, np. zimą z dworu do ciepłego pokoju, wewnątrz może skroplić się para wodna. W takim przypadku trzeba odczekać z podłączeniem do sieci, do całkowitego wyschnięcia urządzenia (przynajmniej dwie godziny). Nie zastosowanie się do tego ostrzeżenia grozi porażeniem prądem (nawet śmiertelnym), a w najlepszym wypadku uszkodzeniem urządzenia i utratą gwarancji.

Aby nie narazić się na pożar lub porażenie prądem, nie wystawiaj urządzeń na deszcz i wilgoć. Nie umieszczaj odbiornika w pomieszczeniach zaparowanych w pobliżu wody np. wanny, umywalki, zlewu, pralki przy basenie i tym podobnych. Nie dotykaj kabla sieciowego i urządzenia mokrymi rękami.

Nie stawiaj na odbiorniku żadnych przedmiotów, w tym pojemników zawierających ciecz w rodzaju wazonów itp.

W wypadku, gdy z urządzenia zacznie wydobywać się dym, nienaturalne dźwięki lub zapach należy natychmiast wyłączyć odbiornik i wyjąć wtyczkę z gniazda sieciowego, a następnie skontaktować się z wyspecjalizowanym serwisem.

Wyłącz odbiornik z gniazda sieciowego jeśli nie zamierzasz używać go przez dłuższy okres czasu.

Wyłączając odbiornik z prądu zawsze chwytaj za wtyczkę, nigdy za kabel.

Szczególną uwagę zwracaj na stan kabla sieciowego. Sprawdzaj, czy nie jest uszkodzony lub złamany, co grozi pożarem, porażeniem prądem lub uszkodzeniem urządzenia.

Uwaga! Upewnij się, że masz stały dostęp do wtyczki sieciowej tak, by w każdej chwili można było odłączyć urządzenie od prądu.

Nie zakłócaj wentylacji przykrywając urządzenie gazetami, serwetkami, zasłonkami itp.

Nie wpychaj i nie wrzucaj żadnych przedmiotów przez dziurki w obudowie ani do wtyków. Narażasz się w ten sposób na pożar, porażenie prądem (nawet śmiertelne) lub w najlepszym wypadku na uszkodzenie odbiornika.

Pamiętaj o odłączeniu urządzenia od sieci przed czyszczeniem. Nie używaj do czyszczenia odbiornika żadnych płynów ani aerozoli. Nie narażaj odbiornika na zachlapania i zatłuszczenia.

Nie wystawiaj urządzeń na działanie promieni słonecznych. Unikaj źródeł otwartego ognia w rodzaju zapalonych świec stawianych na urządzeniu, czy bliskości kuchenek gazowych. Trzymaj odbiornik z dala od kaloryferów i innych źródeł ciepła.

Czyszczenie odbiornika

Do czyszczenia urządzenia proszę stosować miękką, czystą szmatkę lekko zwilżoną w detergencie, a następnie dokładnie wytrzeć do sucha.

W trosce o płytę

Użytkowanie dysku

Proszę trzymać płytę tylko za jej krawędzie zewnętrzne i wewnętrzne jak pokazano na obrazku poniżej. Nie należy dotykać powierzchni dysku

Nie należy naklejać na dysk nalepek, nie można go drapać lub w inny sposób uszkadzać.

Podczas odtwarzania płyta nabiera zawrotnych prędkości. Proszę nie używać płyt złamanych, pękniętych lub z ubytkami, ponieważ może to rozerwać płytę i uszkodzić odtwarzacz.

Czyszczenie płyty

Ślady palców i brud na powierzchni płyty mogą wpływać ujemnie na odbicie światła czytnika i przez to samo, na osłabienie sygnału. Im słabszy zaś sygnał, tym gorsza jakość słuchanej muzyki.

- Do przetarcia płyty proszę użyć suchej miękkiej szmatki i rozpocząć czyszczenie od środka płyty.
- Jeśli płyta jest bardzo zabrudzona, proszę do czyszczenia użyć lekko zwilżonej szmatki, a następnie powierzchnię płyty wytrzeć suchą.

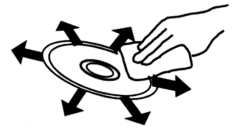

- Nie należy używać wszelkiego rodzaju czyszczących spryskiwaczy, benzyn, rozpuszczalników, płynów antystatycznych i temu podobnych wynalazków, ponieważ może to uszkodzić powierzchnię płyty.

Przechowywanie płyt

Proszę przechowywać płyty w ich pierwotnych opakowaniach, dzięki czemu unikniemy ich złamania, wygięcia i innych uszkodzeń mechanicznych. Nie należy wystawiać płyt na działanie wysokich temperatur, dużej wilgotności i bezpośredniego nasłonecznienia. Powyższe warunki również mogą uszkodzić płytę.

1. Przełącznik trybów: AM/FM/CD/OFF
2. Przycisk MINUTE (minuta)
3. Przycisk HOUR (godzina)
4. Potencjometr poziomu dźwięku
5. Przycisk TIME SET (ustawienie zegara)
6. Przycisk ALARM SET (ustawienie budzika)
7. Włącznik/wyłącznik budzika ALARM ON/OFF
8. Przycisk DBBS (Wzmocnienia basów)
9. Wyjście słuchawkowe
10. Uchwyt
11. Gniazdo kabla zasilającego
12. Antena
13. Kieszeń płyty CD
14. Wyświetlacz LCD
15. Przycisk otwierania kieszeni płyty CD
16. Przycisk PLAY (Odtwarzaj) odtwarzacza CD
17. Przycisk STOP odtwarzacza CD
18. Przycisk NEXT (Następny) odtwarzacza CD
19. Potencjometr strojenia
20. Przycisk BACK (Poprzedni) odtwarzacza CD
21. Przycisk REPEAT (Powtórz) odtwarzacza CD
22. Przycisk PROG. (Programowanie)

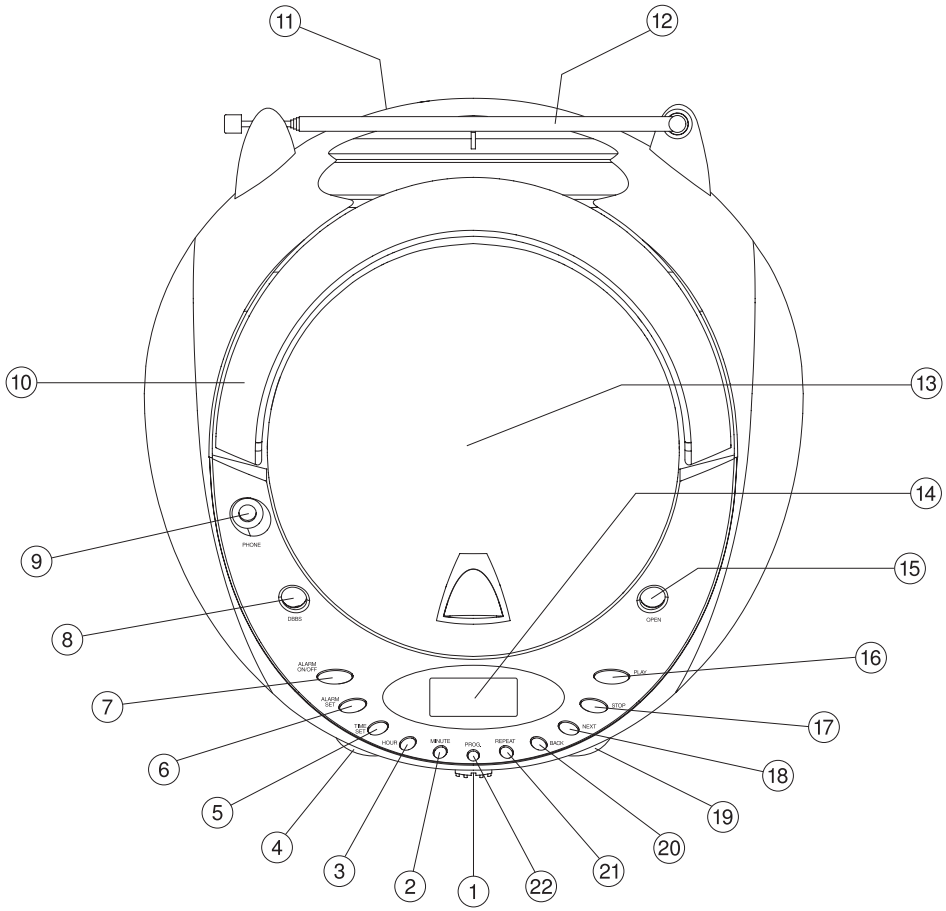

Podłączenie zasilania

Zasilanie napięciem sieciowym (230V)

- Podłącz wtyczkę napięcia sieciowego do gniazda kabla zasilającego [**11**] na tylnej ściance urządzenia.
- Załącz wtyczkę sieciową do zewnętrznego gniazda napięcia sieciowego (230V).

Zasilanie bateriami

1. Otwórz klapkę gniazda baterii na spodzie urządzenia przesuwając ją w kierunku wskazanym strzałką.
2. Włóż do środka 6 baterii (R-14) rozmiaru „UM-2" (nie będących częścią zestawu) zgodnie ze schematem kierunku biegunów wewnątrz gniazda. Sprawdź, czy znaczki (+) i (–) na rysunkach zgadzają się z takimi samymi oznaczeniami na bateriach.

Uwaga! Podczas instalowania baterii

Przy długim lub niewłaściwym użytkowaniu baterii może dojść do wycieku elektrolitu. Jego żrące działanie może uszkodzić urządzenie lub inne obiekty pozostające z nim w kontakcie. Aby temu zapobiec należy dopilnować by:

- Wszystkie baterie zainstalowane były zgodnie z rysunkiem wewnątrz gniazda baterii.
- Nie mieszać starych i nowych baterii.
- Używać tylko baterii tego samego typu i producenta.
- Wyjmować baterie z urządzenie, jeśli nie jest ono używane przez dłuższy okres czasu.

Słuchawki

Aby słuchać odtwarzanej muzyki w sposób mniej absorbujący otoczenie, można skorzystać ze słuchawek. Należy wtyk słuchawkowy (mini Jack stereo) włożyć do wyjścia słuchawkowego [**9**]. Głośniki automatycznie wyłączą się.

Obsługa radia

- Ustaw przełącznik [**1**] na pozycję FM lub AM w zależności od tego, jaka częstotliwość Cię interesuje.
- Korzystając z potencjometru strojenia [**19**] znajdź żądaną stację.
- Potencjometrem [**4**] dostosuj poziom dźwięku.
- Wyłączenie radia następuje poprzez ustawienie przełącznika [**1**] na pozycję OFF (wyłącz).

Odtwarzanie CD

1. Ustaw przełącznik [**1**] na pozycję CD.
2. Otwórz kieszeń płyty CD [**13**] przyciskiem otwierania kieszeni płyty CD [**15**]. Włóż do środka płytę i zamknij kieszeń popychając ją dłonią do dołu. Na wyświetlaczu [**14**] pokaże się ogólna liczba utworów na płycie, a urządzenie zacznie automatycznie odtwarzać pierwszy z nich.
3. Aby wstrzymać odtwarzanie utworu naciśnij przycisk PLAY [**16**] pełniący jednocześnie rolę pauzy. Żeby kontynuować odtwarzanie ponownie wciśnij przycisk PLAY [**16**].
4. Zatrzymanie odtwarzania następuje poprzez wciśnięcie klawisza STOP [**17**].

Uwaga! Pamiętaj, żeby wyjmować płytę, kiedy ta przestawnie się obracać. Nigdy nie zatrzymuj jej ręką.

Pomijanie i wyszukiwanie utworów w trybie CD

- Przycisk PROG. (Programowanie) [**22**] służy do wyboru numeru utworu do odtwarzania. Wciśnij przycisk PROG. [**22**], a następnie przyciskiem NEXT (Następny) [**18**] wybierz dowolny utwór. Następnie ponownie wciśnij przycisk PROG. [**22**] dodając go do listy programowanych utworów. Powtórz tę operację tyle razy, ile utworów chcesz zaprogramować. Teraz używając przycisku PLAY (Odtwarzaj/Wstrzymaj) [**16**] rozpocznij odtwarzanie listy zaprogramowanych utworów. Wciśnięcie klawisza BACK (Poprzedni) [**20**] lub NEXT (Następny) [**18**] spowoduje odtwarzanie poprzedniego lub następnego utworu, ale w ramach zaprogramowanej listy. Przerwanie trybu odtwarzania zaprogramowanej listy utworów następuje poprzez wciśnięcie klawisza STOP [**17**] lub otworzenie kieszeni na płytę.
- Wciśnięcie klawisza PLAY [**16**] powoduje rozpoczęcie odtwarzania utworów z płyty CD. Ponowne wciśnięcie tego klawisza powoduje wstrzymanie (pauzę) odtwarzania. Po kolejnym wciśnięciu urządzenie powraca do odtwarzania.
- Wciśnięcie klawisza BACK (Poprzedni) [**20**] lub NEXT (Następny) [**18**] powoduje przejście do odtwarzania odpowiednio następnego lub poprzedniego utworu. Jego numer pojawi się na wyświetlaczu [**14**].
- Przycisk STOP [**17**] zatrzymuje odtwarzanie płyty.

Przycisk powtarzania REPEAT

1. Jeśli na wyświetlaczu [**14**], po wciśnięciu przycisku REPEAT [**21**], pojawi się symbol dwóch zapętlonych strzałek oznacza to, że ustawiony został tryb powtarzania jednego utworu.
2. Po ponownym wciśnięciu przycisku REPEAT [**21**] na wyświetlaczu, obok zapętlonych strzałek, pojawi się napis „ALL" (Wszystkie). Ten tryb powtarza wszystkie utwory zawarte na płycie.
3. Następne wciśnięcie klawisza REPEAT [**21**] wyłącza tryb powtarzania.

Przycisk wzmocnienia basów DBBS

Jeśli chcesz wzmocnić dźwięki niskotonowe, wciśnij przycisk wzmocnienia basów DBBS (DOUBLE BASS BOOST SYSTEM) [**8**].

Ustawienie zegara

Przełącznikiem [**1**] przestaw odbiornik w tryb OFF (wyłączony).

- Wciśnij i przytrzymaj przycisk TIME SET [**5**], a następnie nie puszczając go wciśnij przycisk HOUR (Godzina) [**3**] tyle razy, aż uzyskasz żądaną godzinę.
- Teraz nie puszczając przycisku TIME SET [**5**], wciskaj przycisk MINUTE (Minuta) [**2**], aż do uzyskania dokładnego czasu (minuty).

Uwaga!

Zegar w odtwarzaczu działa w trybie 12-godzinnym, co oznacza, że 12 godzin przedpołudniowych oznaczonych jest AM (ante meridiem), a popołudniowych PM (post meridiem).

Ustawianie Budzika

Przełącznikiem [**1**] przestaw odbiornik w tryb OFF (wyłączony).

- Wciśnij i przytrzymaj przycisk ALARM SET [**6**], a następnie nie puszczając go wciśnij przycisk HOUR (Godzina) [**3**] tyle razy, aż uzyskasz żądaną godzinę alarmu.
- Teraz nie puszczając przycisku ALARM SET [**6**], wciskaj przycisk MINUTE (Minuta) [2], aż do uzyskania dokładnego czasu alarmu (minuty).

Uwaga!

Budzik w odtwarzaczu podobne jak zegar działa w trybie 12-godzinnym, co oznacza, że 12 godzin przedpołudniowych oznaczonych jest AM (ante meridiem), a popołudniowych PM (post meridiem).

Głośności budzika nie można regulować potencjometrem dźwięku [**4**].

Teraz wciśnij przycisk ALARM ON/OFF [**7**] by włączyć budzik. Na wyświetlaczu pojawi się symbol budzika.

Aby wyłączyć budzik wciśnij przycisk ALARM ON/OFF [**7**]. Symbol budzika zniknie z wyświetlacza.

Uwaga!

Kiedy alarm budzika jest włączony (kiedy budzik dzwoni) pierwsze wciśnięcie klawisza ALARM ON/OFF [**7**] wyłącza alarm nie wyłączając budzika (ikona budzika pozostaje na wyświetlaczu). Dopiero drugie wciśnięcie usuwa ikonę budzika z wyświetlacza wyłączając budzik.

Specyfikacja

Napiecie:
DC: 9V (UM-2x6Pcs R14)
AC: 230V 50Hz
Zakres fal:
FM: 88 - 108 MHz
AM: 530 - 1600 KHz
Głośniki: 8ohm 2 x 1,5W
Wyjście słuchawkowe: 32ohm
Wymiary: 235x145x240 mm
Waga: 2kg

Uwaga! Wygląd i specyfikacja niektórych partii lub całego produktu mogą ulec zmianie bez uprzedniego powiadomienia.

User's Manual

Warning!

To reduce the risk of fire or electric shock, do not expose this appliance to dripping or slashing.

Important!

Since the CD circuitry may cause interference to other radio tunes nearby, switch this unit off when not in use or move it away from the affected radio tuner.

The lighting flash and arrowhead within the triangle is a warning sign alerting you of "dangerous voltage" inside the product.

Warning!

To reduce the risk of electric shock, do not romove cover (of back). No user serviceable parts inside. Refer servicing to qualified service personnel.

The exclamation point within the triangle is a warning sing alerting you of important instructions accompanying the product.

Danger!

This product contains a low power laser device.

Laser Safety

This unit employs an optical laser beam system in the CD mechanism, designed with built-in safeguards. Do not attempt to disassemble, refer to qualified service personnel. Exposure to this invisible laser light beam may be harmful to the human eyes.

This is A Class-1 Laser product. Use of controls, or adjustments, or hazardous laser light beam exposure.

PRECAUTIONS

Please read the following carefully to get the best and safest performance from this player.

Power Supply

Make sure to use the correct power outlet as rated on the back of the unit. (AC 230V).

Power Cord

Do not put any heavy objects on top of the power cord to avoid fires or electrical shocks caused by cord damage.

Unplug the power cord if the unit will not be used for a long time.

Usage and Storage

Do not remove the top cover to avoid possible electric shock from touching the inside of this unit.

Do not place any heavy objects on top of this unit.

Condensation

Condensation may result from moving the unit from a cold place to a hot place. Please turn the power on for 1 to 2 hours before using this unit if condensation occurs.

Unit Cleaning

Clean the front panel and the body of the unit with a dry soft cloth. Other areas can be cleaned using a soft cloth moistened with a mild detergent. Do not clean with evaporative solutions to avoid possible damage to the unit.

DISC CARE

Disc Usage

- Please hold all discs by their edges or the center opening as shown below. Do not touch the shiny surface of the discs.

- Do not stick labels or tape on the discs, and do not scratch or damage the discs.

- The disc spins at a high speed during playback. Do not use damaged, cracked, or warped discs because they could damage the unit.

Disc Cleaning

- Fingerprints or dirt on disc surfaces can weaken the light reflected from the disc and directly influence the signal quality. The poorer the signal quality, the poorer the playback performance. Keep the disc clean by wiping it straight out from the center with a dry soft cloth.

- If the disc is very dirty, wipe with a moist soft cloth, then follow with a dry soft cloth.
- Do not use record cleaning sprays, benzene, thinner, anti-static electricity liquids, or any other solvent. These may damage the disc surface.

Disc Storage

- Please keep the discs in their original cases to avoid bending the discs. Do not keep discs in locations with high temperature, high humidity, or direct sunshine. These conditions may also cause damage to the discs.
- Carefully read all instructions on the disc label.

Power Supply

AC power operation

Connect one end of the mains lead to (AC-In) socket and the other end to an AC outlet.

Battery power operation

- Open the battery compartment lid by pushing down on the tabs.
- Install 6 x “UM-2” size batteries (not supplied). Refer to the polarity diagram in the battery compartment of the unit. Match the (+) and (–) marks on the diagram to the (+) and (–) marks on the batteries.

Caution! When installing batteries

To prevent battery electrolyte leakage, which may result in injury and damage to the unit or other objects, observe the following precautions:

- All batteries must be installed with the proper polarity (see diagram in the compartment of the unit).
- Do not mix new with old or used batteries.
- Only use batteries of the same type and brand.
- Remove the batteries when they are not to be used for a long period time.

Radio Operation

1. Set FUNCTION SWITCH to the AM or FM position.
2. Tune the TUNING KNOB to desired broadcast station.
3. Tune off the radio by switching the FUNCTION SWITCH to CD (OFF) position.

Playback of CD

1. Switch the FUNCTION SWITCH to “CD” position.
2. Press the OPEN button to open the disc compartment door, and put a disc into it(with the silk-screen side face up). After closing the door, the player can automatically read and show on the LCD DISPLAY the total number of songs in the disc. The player will automatically start playback.
3. To pause playback, press the PLAY/PAUSE button. To resume playing, press the button again.
4. To stop playback, press the STOP button. Press the OPEN button to open the disc door, and tack out the disc after it stops rotation.

1. Function switch (AM/FM/CD/OFF)
2. MINUTE Button
3. HOUR Button
4. Volume Control
5. TIME SET Button
6. ALARM SET Button
7. ALARM ON/OFF Button
8. DBBS Button
9. Headphone Output Socket
10. Handle
11. AC Input Socket
12. Telescopic Antenna
13. CD Door
14. LCD Display
15. CD Door Open Button
16. CD PLAY Button
17. CD STOP Button
18. CD NEXT Button
19. Tuning Control
20. CD BACK Button
21. CD REPEAT Button
22. PROG. (Program) Button

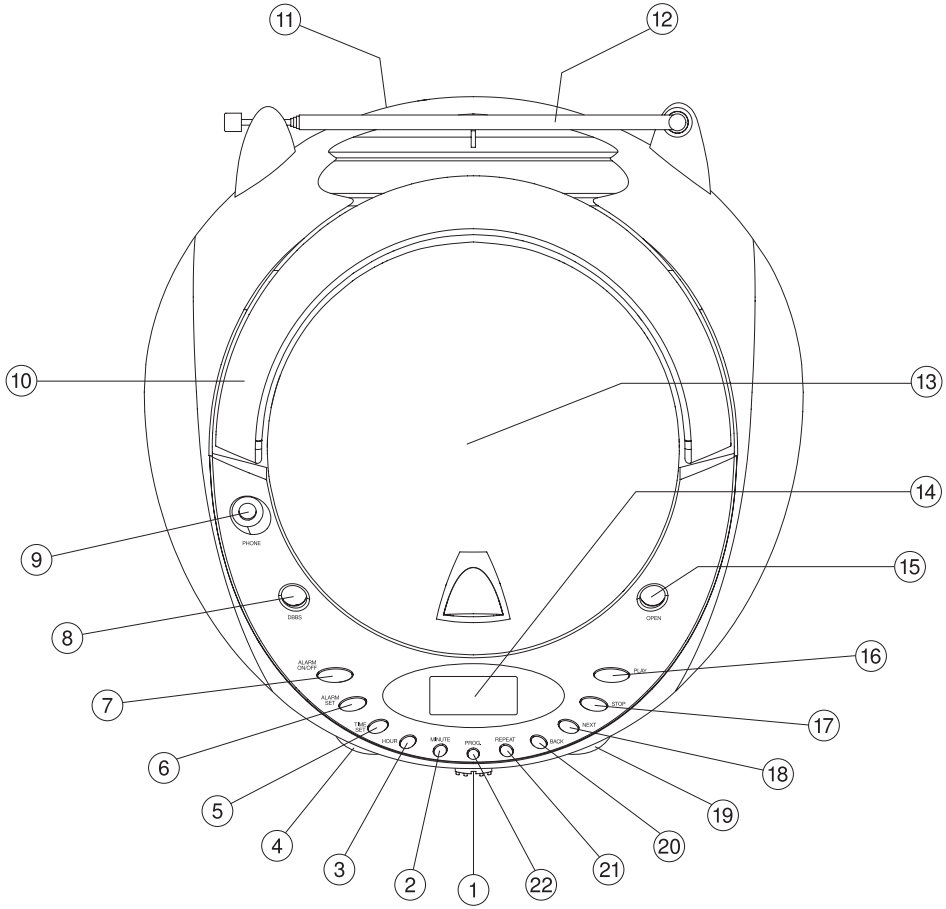

Headphone

For private listening, insert a headphone(Not included)into the HEADPHONE JACK. Then SPEAKERS are automatically cut off.

Skip/Search Operation of CD

1. PROGRAM (PROG.) The PROGRAM button is used to program your desired songs, when the unit is in stop state. You can press this button to program the songs you wish to playback. Press the Program Button once and then press the NEXT button to select the first song (e.g. the number 7 song in the disc); press the Program button again and then press the NEXT button again to select the second song (e.g. the number 12 song in the disc). Then press the PLAY/PAUSE Button to start playback. The player will start playback of the number 7 song and then the number 12 song; and after playback of the 12 song, playback will stop. To clear the Program function, press the STOP Button. This unit can be programmed 32 tracks.
2. PLAY/PAUSE Press it to start playback and press it again to stop playback. Press it again to continue the playback.
3. Press NEXT button, it will skip/search the songs fast forward of your choice and at the same time, LCD DISPLAY will display the number of the song selected.
4. STOP Stop playback.
5. Press BACK button, it will skip/search the songs fast backward of your choice and at the same time, LCD DISPLAY will display the number of the song selected.

Repeat Mode

- To repeat the song that is currently playing, press the “REPEAT” button until the LCD display shows a cycle symbol.
- Press the “REPEAT” button once again for having the LCD display to show a cycle symbol & ‘ALL’ in order to repeat playing all the songs.

DBBS (Double Bass Booster System) Button

Press the ‘DBBS’ button to have Double Bass Sound Effect.

To Set Real Time

1. Press the HOUR button as many as times as necessary until the correct hour is reached, while the TIME SET button is pressed.
2. Press the MINUTE button as many as times as necessary until the correct minute is reached, while the TIME SET button is pressed.

To Set the Alarm Time

1. Turn radio off.
2. Press down the ALARM SET button and a alarm symbol will appear on the display to identify the alarm time. And at the same to press the HOUR button as many times as necessary until the correct hour is reached.
3. Press the MINUTE button as many times as necessary until the correct minute is reached, while the ALARM SET button is pressed.

Press the ALARM ON/OFF button, a ALARM symbol will appear on the display. The unit will turn itself on at the preset time.

Press the ALARM ON/OFF button again, the ALARM symbol will disappear and this function is canceled.

Specification

Power Source:
DC: 9V (UM-2x6Pcs R14)
AC: 230V 50Hz
Frequency Range:
FM: 88 - 108 MHz
AM: 530 - 1600 KHz
Speaker: 8ohm 2 x 1.5W
Output Jack: Earphone 32ohm
Dimensions: 235x145x240 mm
Weight: 2kg

Note! Design and specifications might subject to change without prior notice.

Note:

Note:

Note:

MM727 Clever Optical Mouse

Myszka optyczna USB z dziesięcioma przyciskami umożliwiającymi bezpośredni dostęp do Internetu. Możliwość pracy na każdej powierzchni. Zgodna z Windows 98SE/2000/XP. Żywotność klawiszy: ponad 1.000.000 kliknięć. Rozdzielczość 800 dpi.

MM908 Green Heart

Klawiatura PS/2 do komputera PC w układzie QWERTY. Wygodna do pisania i gier. Dzięki dodatkowym klawiszom zapewnia szybki dostęp do aplikacji multimedialnych oraz Internetu. Kompatybilna z Windows 98/NT/2000/Me/XP oraz w 100% z Office XP.

MM39 Bass Steel Headphone

Słuchawki z poszerzonym zakresem “basów”, ze sprężystym, lekkim pałąkiem i nausznikami z miękkiej skórki. Kabel opleciony, odpornym na zginanie sznurem z umieszczonymi na nim wygodnie potencjometrem i mikrofonem. Pasmo przenoszenia 20Hz-20000Hz.

MOB-60 Mobile Phone

Pierwszy polski telefon komórkowy o eleganckim składanym kształcie z wyświetlaczem w 65 tys. kolorów i 40-tonową polifonią, bez blokady SIM. Wyposażony w moduł organizatora umożliwiający klasyfikowanie pamięci oraz dzielenie na grupy kontaktów SMS, gry, siedem profili ustawień dźwięku, alarm wibracyjny.

Najszybszą metodą rozwiązania wielu problemów jest kontakt z naszym serwisem.

tel: (022) 332 34 63 lub e-mail: serwis@manta.com.pl

od poniedziałku do piątku w godz. 9.00-17.00

Producent zastrzega sobie możliwość wprowadzenia zmian w specyfikację produktu bez uprzedzenia.

Made in P.R.C.

FOR MANTA EUROPE